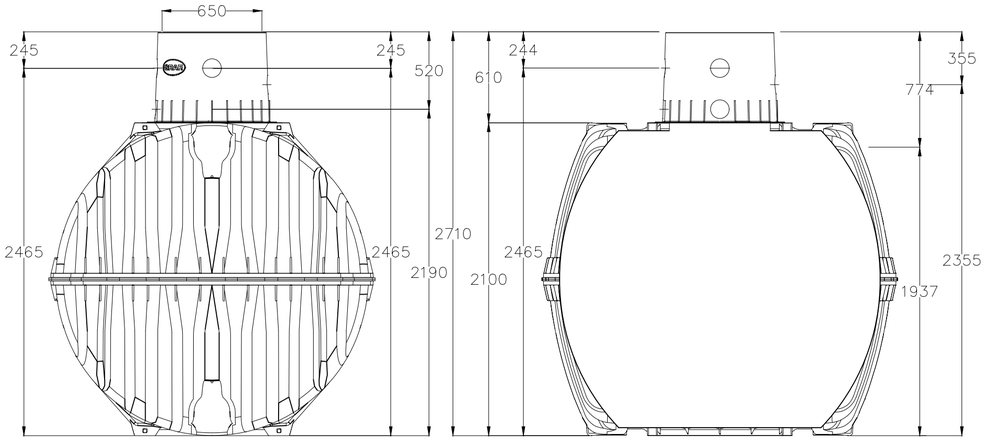

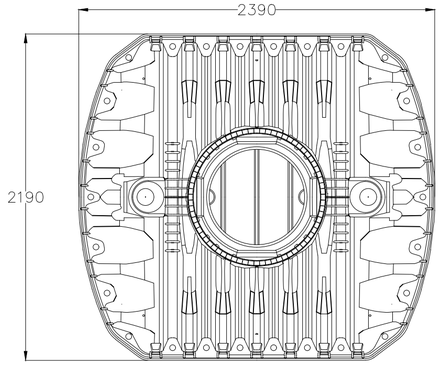

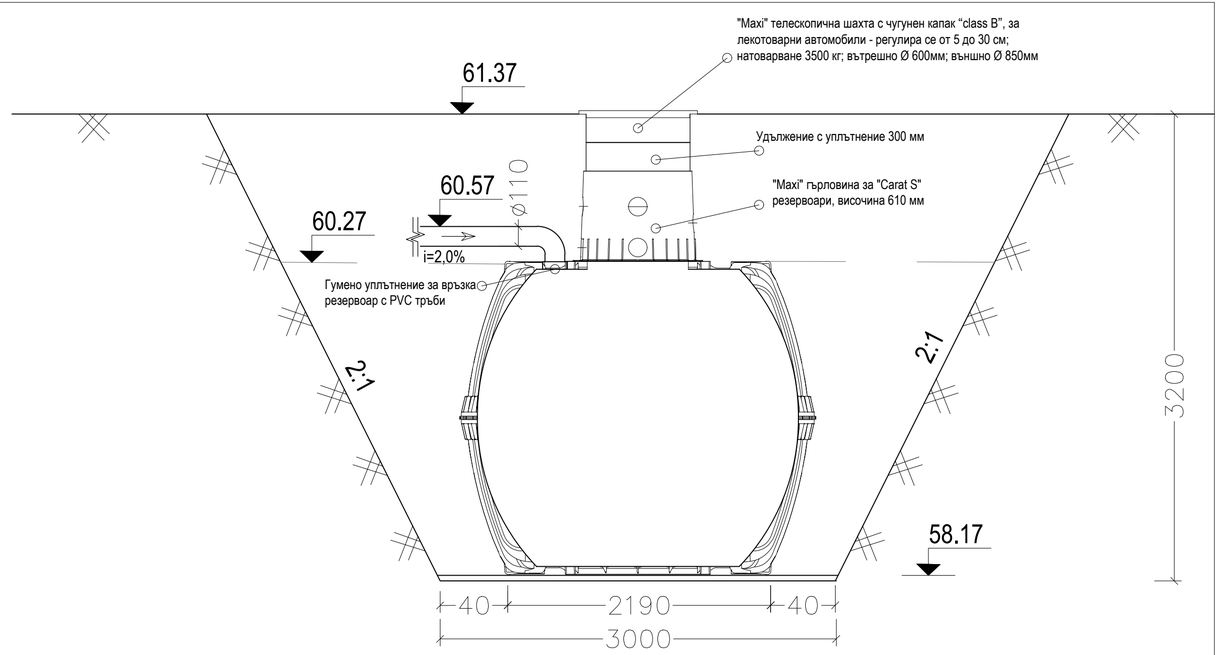

Процедура „Изграждане на компостираща инсталация за разделно събрани зелени и биоразградими отпадъци - община Свиленград", Договор №BG16M1OP002-2.005-0010 от 29.06.2018г., по ОПОС 2014-202г."

ВЪЗЛОЖИТЕЛ:
ОБЩИНА СВИЛЕНГРАД

ОБЕКТ: „Компостираща инсталация за разделно събрани зелени и биоразградими отпадъци - община Свиленград и съпътстваща инфраструктура"

ПОДОБЕКТ: „Компостираща инсталация за разделно събрани зелени и биоразградими отпадъци-община Свиленград"

ФАЗА: Работен проект	
ЧАСТ: В и К	2018г.

Съгласували по части:		Подпис:
Геодезия	инж. Г. Генчев	
ПБЗ	инж. Г. Георгиев	
Технологична	инж. Н.Рачински	
ПБ	инж. Д. Георгиев	

ИЗПЪЛНИТЕЛ:
"ХИДРОКОНСУЛТ ПРОЕКТ" ЕООД

ЧЕРТЕЖ: Изгребна яма за отпадни води

Длъжност	Име	Подпис
Проектант	инж. Н. Рачински	
Ръковод. екип	инж. Г. Георгиев	
Управител	инж. Г. Георгиев	
ЧЕРТЕЖ 7	ОБЩ БРОЙ ЧЕРТЕЖИ 11	